Pilar											Fundação					
Nome	Seção (cm)	Carga Máx. (tf)	Carga Mín. (tf)	Mx Máximo (kgf.m) Positivo	Mx Máximo (kgf.m) Negativo	My Máximo (kgf.m) Positivo	My Máximo (kgf.m) Negativo	Fx Máximo (tf) Positivo	Fx Máximo (tf) Negativo	Fy Máximo (tf) Positivo	Fy Máximo (tf) Negativo	Nome	Lado B (cm)	Lado H (cm)	h0 / ha (cm)	h1 / hb (cm)	df (cm)
P1	15x50	3.6	2.9	0	0	0	0	0.0	-0.1	0.2	-0.2	S1	55	90	25	25	120
P2	15x50	3.8	3.1	0	0	0	0	0.2	0.0	0.2	0.0	S2	55	90	25	25	120
P3	15x50	3.8	3.0	0	0	0	0	0.1	-0.1	0.1	-0.1	S3	55	90	25	25	120
P4	12x30	3.9	2.9	0	0	0	0	0.2	0.0	0.0	-0.1	S4	55	70	25	25	120

Os esforços indicados nesta tabela são os valores máximos obtidos pela envoltória de todas as combinações definidas para as fundações. Para análises complementares, deve-se consultar o relatório de esforços na fundação, que apresenta os valores calculados para cada combinação.

Locação no eixo X	
Coordenadas (cm)	Nome
2599.81	P1
2617.31	P3
2907.31	P2
2915.81	P4

Locação no eixo Y	
Coordenadas (cm)	Nome
1205.59	P2
1188.09	P1
880.59	P3, P4

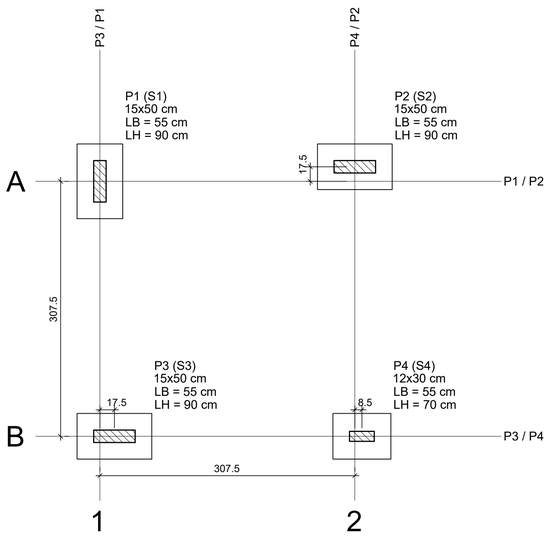

Planta de locação
escala 1:50

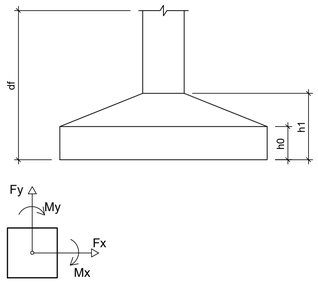

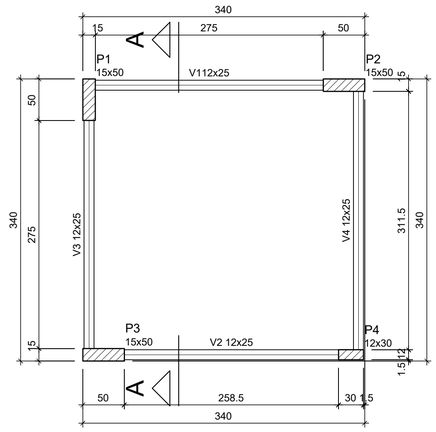

Forma do pavimento Baldrame
escala 1:50

Vigas			
Nome	Seção (cm)	Elevação (cm)	Nível (cm)
V1	12x25	0	0
V2	12x25	0	0
V3	12x25	0	0
V4	12x25	0	0

Características dos materiais	
fck (kgf/cm²)	Ecs (kgf/cm²)
300	268384

Dimensão máxima do agregado = 19 mm

Pilares			
Nome	Seção (cm)	Elevação (cm)	Nível (cm)
P1	15x50	0	0
P2	15x50	0	0
P3	15x50	0	0
P4	12x30	0	0

Legenda dos pilares	
	Pilar que passa

Legenda das vigas e paredes	
	Viga

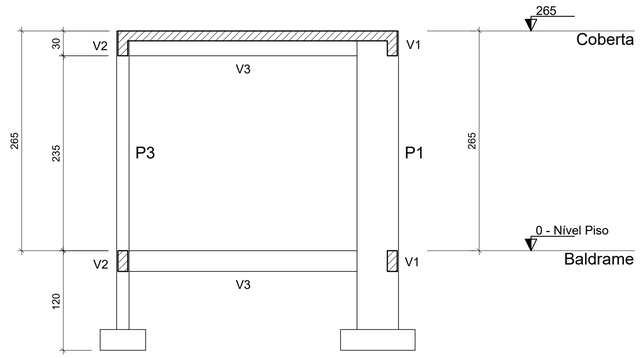

Corte A-A
escala 1:50

Blocos de enchimento					
Detalhe	Tipo	Nome	Dimensões(cm) hb	bx	by	Quantidade
1	EPS Unidirecional	B8/30/100	8	30	100	32

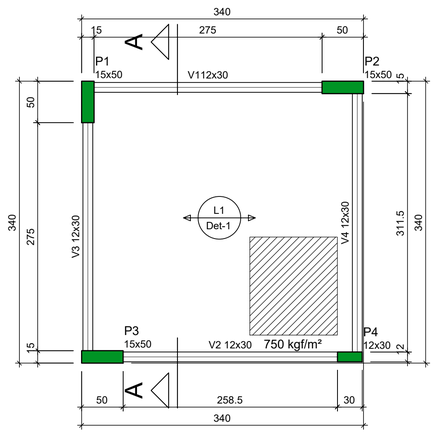

Forma do pavimento Coberta
escala 1:50

Vigas			
Nome	Seção (cm)	Elevação (cm)	Nível (cm)
V1	12x30	0	265
V2	12x30	0	265
V3	12x30	0	265
V4	12x30	0	265

Características dos materiais	
fck (kgf/cm²)	Ecs (kgf/cm²)
300	268384

Dimensão máxima do agregado = 19 mm

Pilares			
Nome	Seção (cm)	Elevação (cm)	Nível (cm)
P1	15x50	0	265
P2	15x50	0	265
P3	15x50	0	265
P4	12x30	0	265

Legenda dos pilares	
	Pilar que morre

Legenda das vigas e paredes	
	Viga

Detalhe 1 (esc. 1:40)

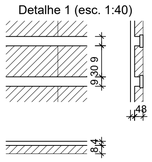

PREFEITURA DE PETROLÂNDIA
Endereço: Praça dos Três Poderes, Número 141 - Centro, Petrolândia - PE - CEP 56460-000
Tel. (87)3851-1156
CNPJ: 10.106.235/0001-16

SERVIÇO: CABINE DE PESAGEM BALANÇA RODOVIÁRIA

LOCAL: AVENIDA DJALMA WANDERLEY, PETROLÂNDIA/PE

DESENHISTA: BERNARDO SILVA

RESPONSÁVEL TÉCNICO: BERNARDO ALVES DA SILVA:10233255435

Assinado de forma digital por BERNARDO ALVES DA SILVA:10233255435
Dados: 2022.09.30 08:52:15 -03'00'

ÁREAS: Construída: 9,49 m²

DATA: Setembro 22

ESTRUTURAL

CONTEÚDO: ESTRUTURAL - CORTES E DETALHES

ESCALA: INDICADA

APROVAÇÃO:

FOLHA: 03/04

PORTAL DA TRANSPARÊNCIA
http://petrolandia.pe.gov.br/transparencia/Municipal/download/24-20231215120409.pdf
assinado por: dUser 146